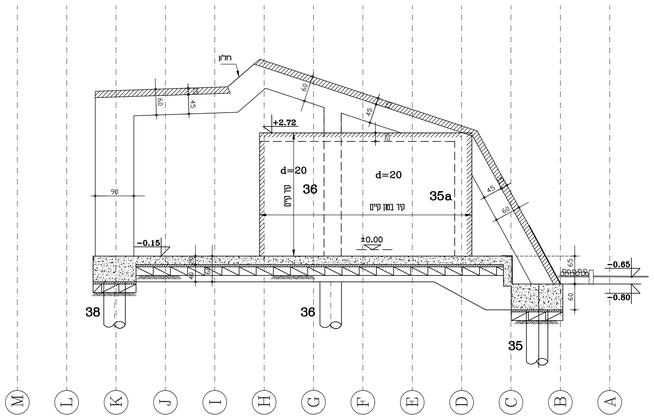

מסגרת בציר 12 1:50

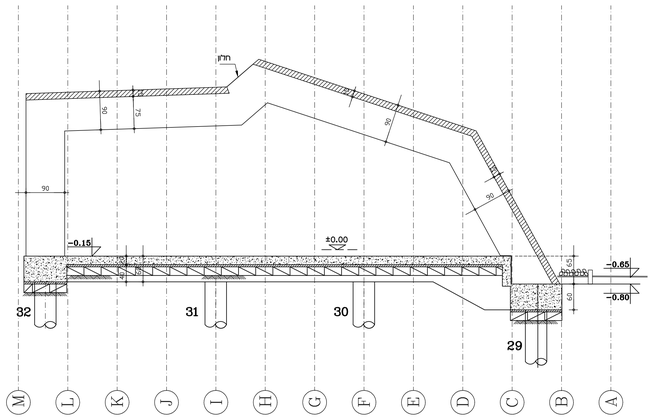

מסגרת בציר 10 1:50

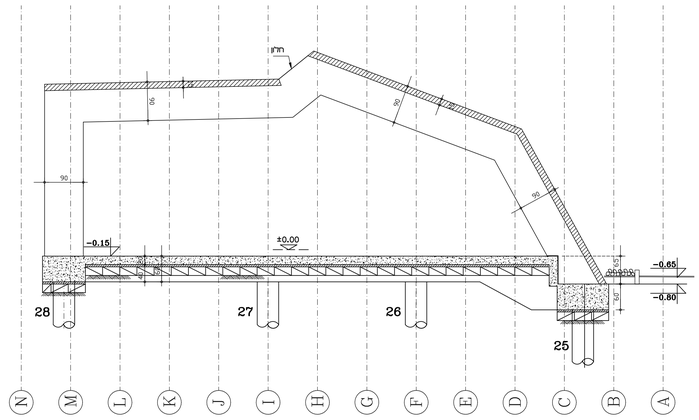

מסגרת בציר 9 1:50

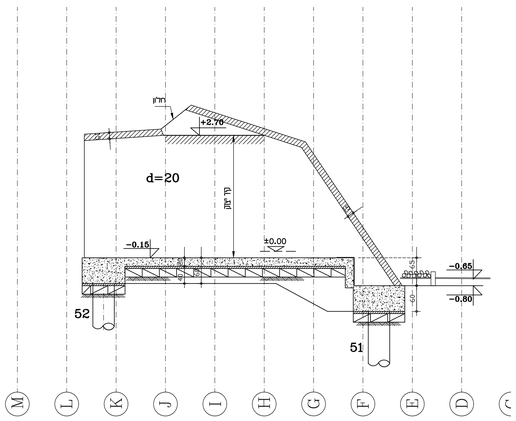

מסגרת-קיר בציר 17 1:50

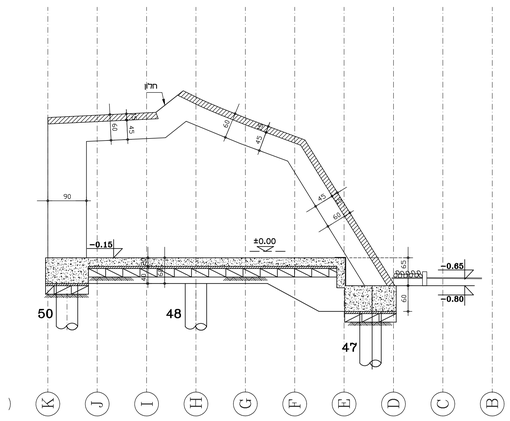

מסגרת בציר 16 1:50

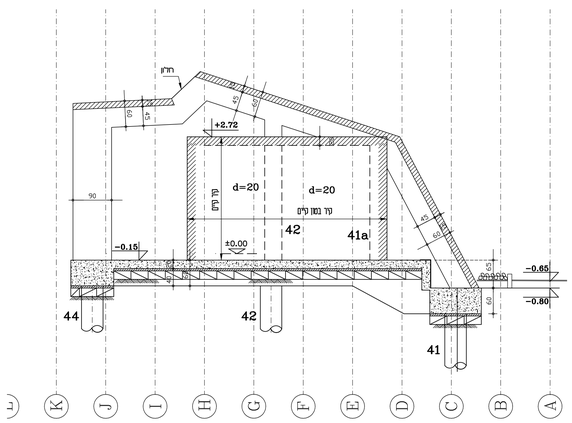

מסגרת בציר 14 1:50

הערה:
כל הקוצים יוחדרו לעומק 20 ס"מ
עם דבק HILTI Hy150 או שו"ע

0.00=22.75

הערות:

1. בטון ב-30
מלדה כ-500
2. דרגת חשיפה -3

מקרא:

-בטון חדש

-בטון קיים

מהדורה	עדכון	תאריך
0		

המבנה אחראי לבדיקת כל המידות,
על כל טעות או אי התאמה עליו להודיע למתכנן
לפני המשך הביצוע, אין לקנות מידות צי מידה,
בשרטוט, והנחיות נוספות רגיש הפיס של המתכנן.

מתכנן: ARCHITECT:

בודק אדריכלים BODEK ARCHITECTS
מוטי בודק MOTI BODEK
הרודארבו 48 תל אביב יפו 050-5268920 03-6425532
E-mail: bodek50@gmail.com פקס 03-6425549

שם הפרויקט

מועדון נוער
ניסנית

מעורך מתכנן:

משה לביא-רפאל בט
הנדסת בנין

רחוב עמוס 47 ת"א .
טלפון : 6044463 פקס/מודם : 5462502
email: lavibat@netvision.net.il

קנה מידה SCALE:	1:50	לוח PLAN
תאריך: DATE:	16.05.22	מבט TOP
שם קבוץ מתוח AUTOCAD FILE:	m:\autocad-proj\393k106	מבט VIEW
שם התכנית DRAWING NAME:		

תכנית חתכים ומבטים
על מסגרות
צירים 9-17

מהדורה EDITION	מספר גרסה SHEET NO.
0	ק-106

M:\autocad-proj\ - \393K106.dwg, 17/05/2022 10:04:47, DWG To PDF.pc3