הגשה סניטרית 19.05.16

אדי מימון הנדסה בע"מ
EDDIE MAYMON ENGINEERING LTD

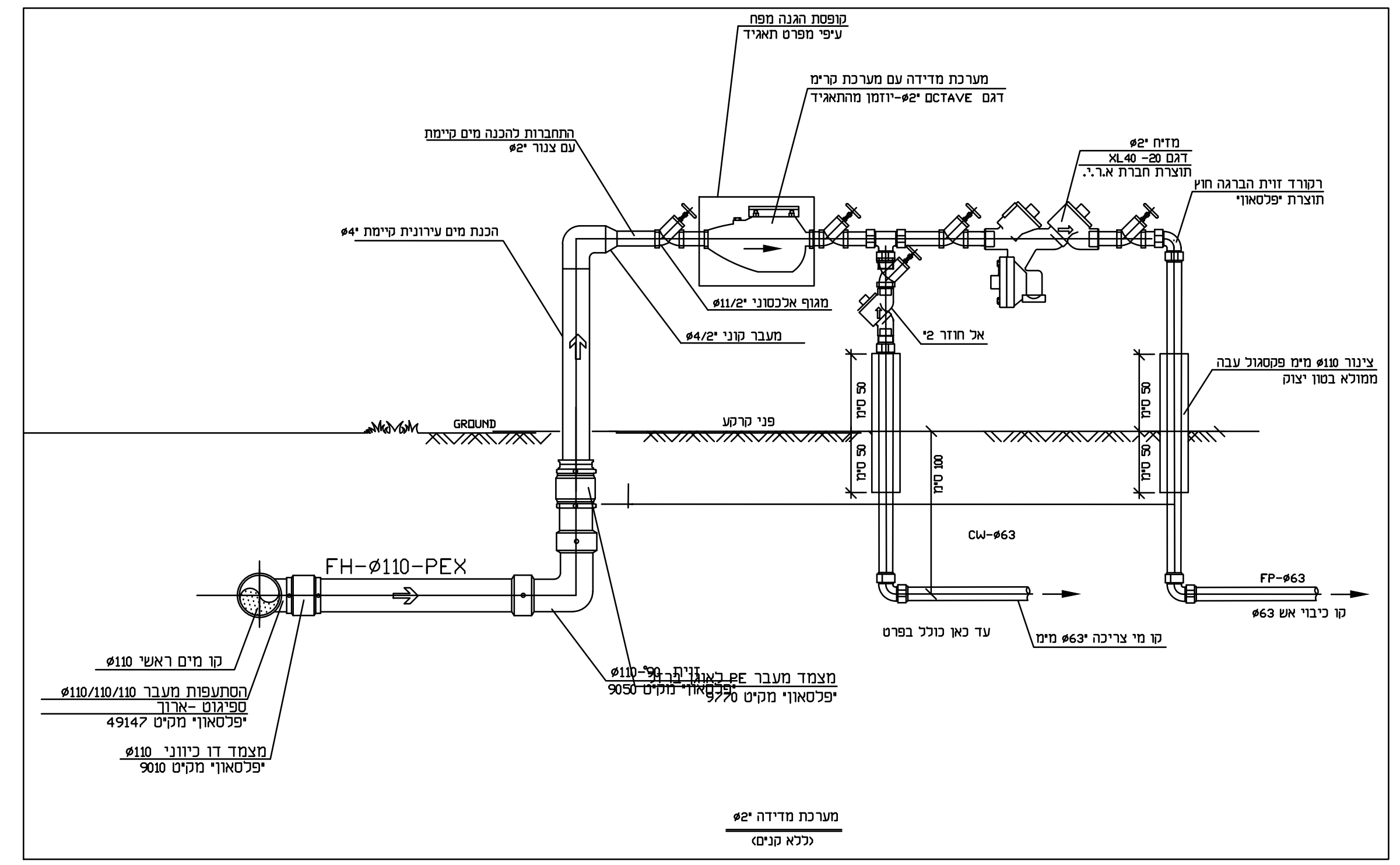
קופסת הגנה מפח
עיפ' מפרט תאגיד
מערכת מדידה עם מערכת קרימ
דגם OCTAVE ø2"-יוזמן מהתאגיד
התחברות להכנה מים קיימת
עם צנור ø2"
הכנת מים עירונית קיימת ø4"
מגוף אלכסוני ø11/2"
מעבר קוני ø4/2"
מדיח ø2"
דגם XL40 -20
תוצרת חברת א.ר.י.
רקורד זוית הברגה חוץ
תוצרת "פלסאון"
אל חוזר ø2"
צינור ø110 מימ פקסגול עבה
ממולא בטון יצוק
GROUND
פני קרקע
CW-ø63
FH-ø110-PEX
FP-ø63
קו כיבוי אש ø63
קו מי צריכה ø63" מימ
עד כאן כולל בפרט
קו מים ראשי ø110
הסתעפות מעבר ø110/110/110
ספיגוט -ארוך
"פלסאון" מקיט 49147
מצמד דו כיווני ø110
"פלסאון" מקיט 9010
מצמד מעבר PE לאוגן ø110-50
"פלסאון" מקיט 9770

מערכת מדידה ø2"
(ללא קנים)

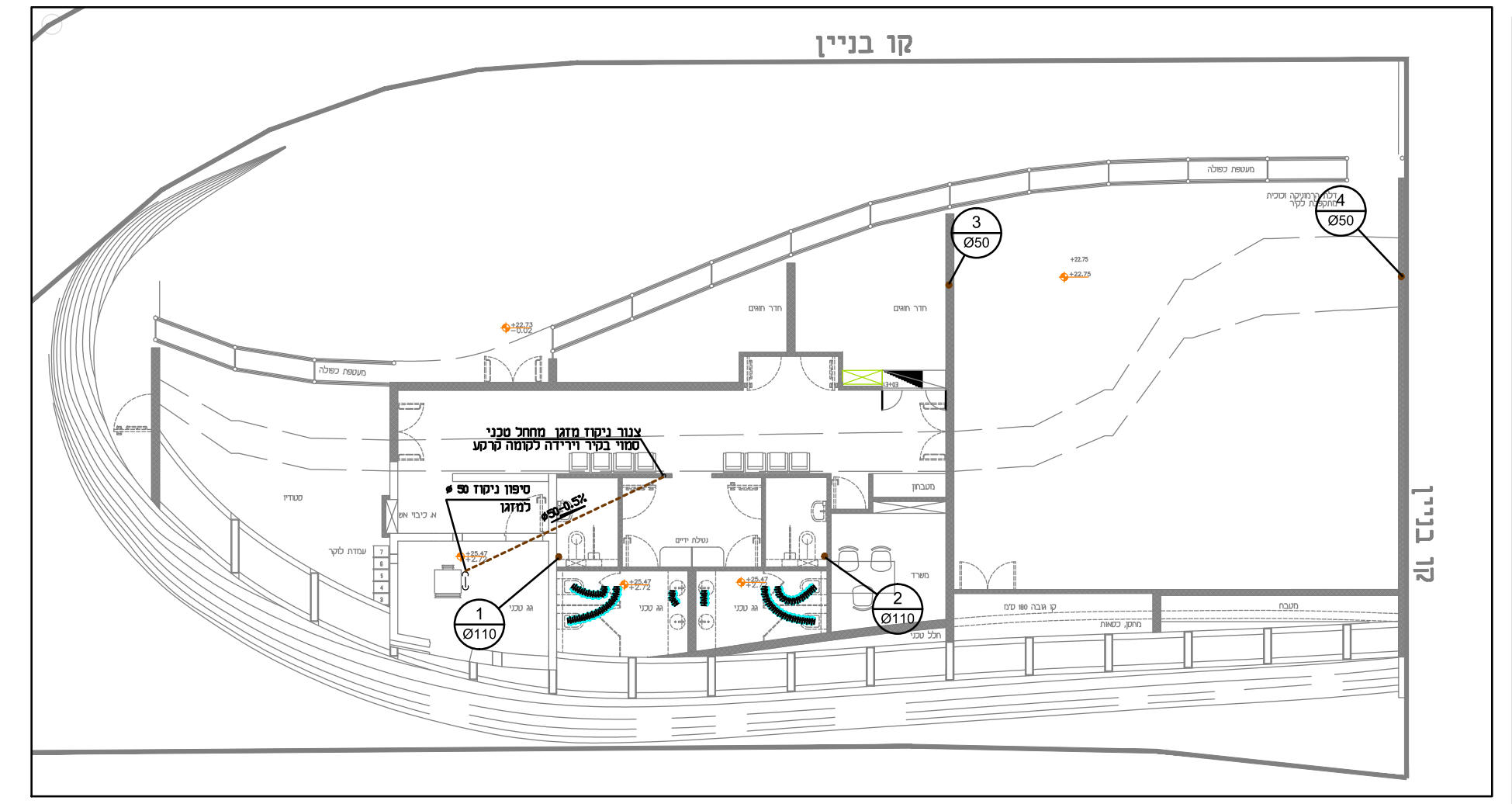
קו בניין
צנור ניקוז מזגן מחחל טכני
סמוי בקיר וירידה לרצפה קרקע
1 Ø110
2 Ø110
3 Ø50
4 Ø50

מערכת תברואה חלל טכני
קנ"מ 1:100

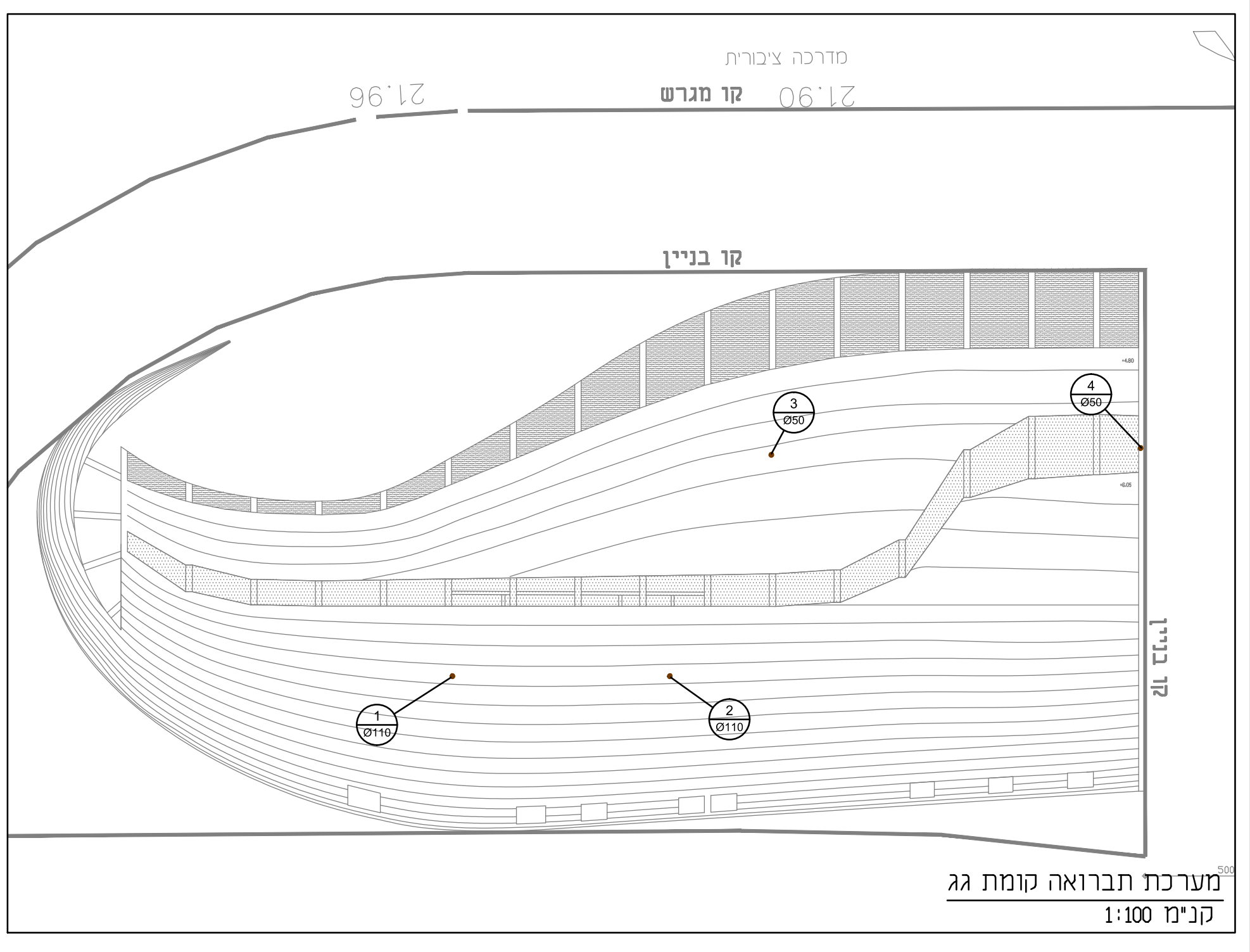
מדרכה ציבורית
קו מגרש 21.96 21.90
קו בניין
1 Ø110
2 Ø110
3 Ø50
4 Ø50

מערכת תברואה קומת גג
קנ"מ 1:100

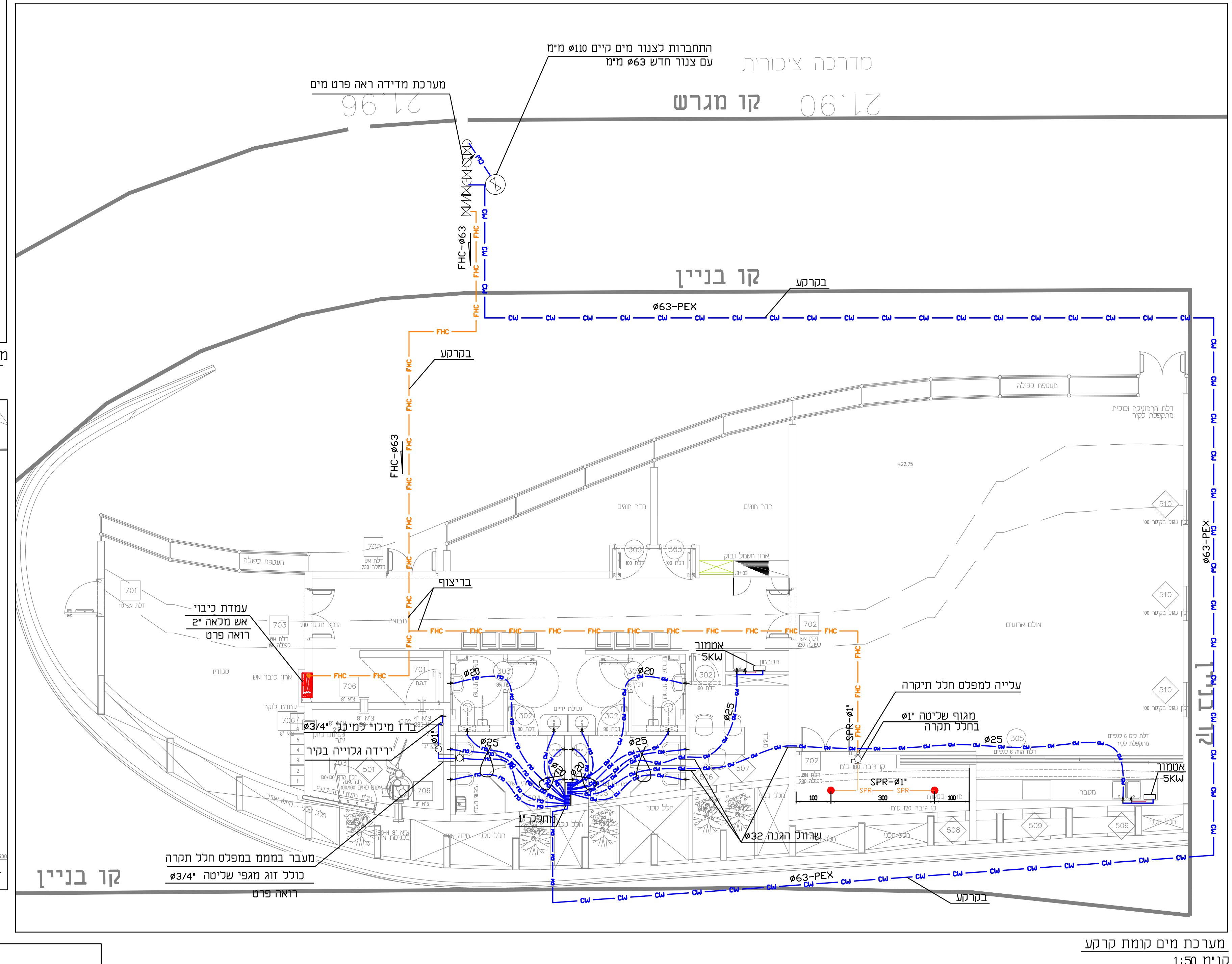
התחברות לצנור מים קיים ø110 מימ
עם צנור חדש ø63 מימ
מערכת מדידה ראה פרט מים
מדרכה ציבורית
קו מגרש 21.90
קו בניין
FHC-ø63
ø63-PEX
בקרקע
בריצוף
עמדת כיבוי
אש מלאה 2"
ראה פרט
ברז מילוי למיכל ø3/4"
ירידה גלוייה בקיר
מחמם 5KW
עלייה למפלס חלל תיקרה
מגוף שליטה ø1"
בחלל תקרה
SPR-ø1"
שרוול הגנה ø32
מחלק 1"
מעבר בממד במפלס חלל תקרה
כולל זוג מגופי שליטה ø3/4"
ראה פרט
ø20
ø25
ø63-PEX
בקרקע
קו בניין

מערכת מים קומת קרקע
קנ"מ 1:50

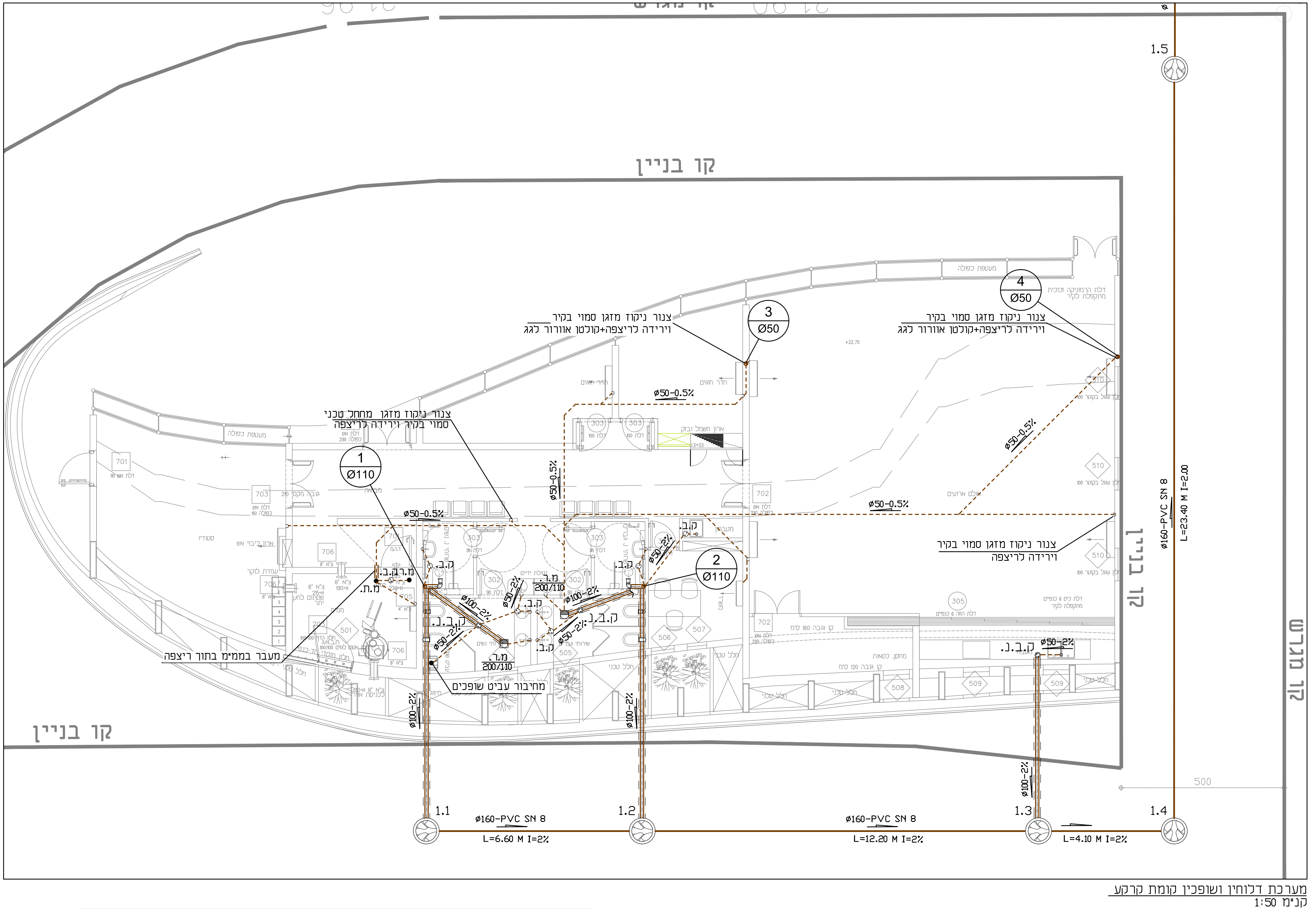
קו מגרש
קו בניין
1.5
1 Ø110
2 Ø110
3 Ø50
4 Ø50
צנור ניקוז מזגן סמוי בקיר
וירידה לרציפה+קולטן אורור לגג
צנור ניקוז מזגן מחחל טכני
סמוי בקיר וירידה לרציפה
צנור ניקוז מזגן סמוי בקיר
וירידה לרציפה
ø50-0.5%
ø100-2%
ø50-2%
ק.ב.
ק.ב.נ.
מ.ר.
מ.ת.
200/110
מעבר בממימ בתוך ריצפה
מחיבור עביט שופכים
1.1
1.2
1.3
1.4
ø160-PVC SN 8
L=6.60 M I=2%
L=12.20 M I=2%
L=4.10 M I=2%
ø160-PVC SN 8
L=23.40 M I=2.00
500
קו בניין
קו מגרש

מערכת דלוחין ושופכין קומת קרקע
קנ"מ 1:50

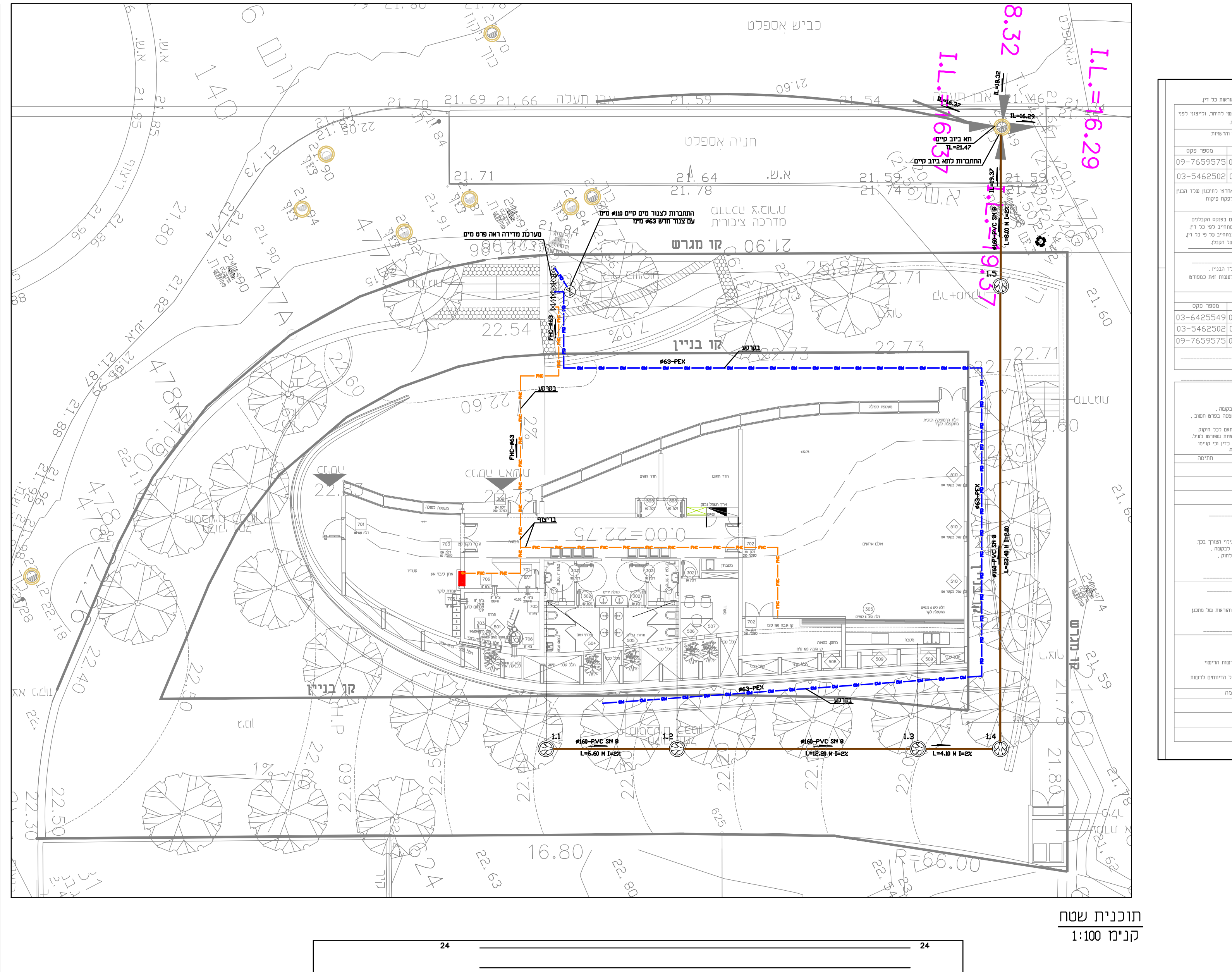
כביש אספלט
חניה אספלט
מדרכה ציבורית
קו מגרש
קו בניין
I.L.=16.29
8.32
I.L.=19.37
התחברות לצנור מים קיים ø110 מימ
עם צנור חדש ø63 מימ
מערכת מדידה ראה פרט מים
±0.00=22.75
ø63-PEX
FHC-ø63
1.1
1.2
1.3
1.4
1.5
16.80

תוכנית שטח
קנ"מ 1:100

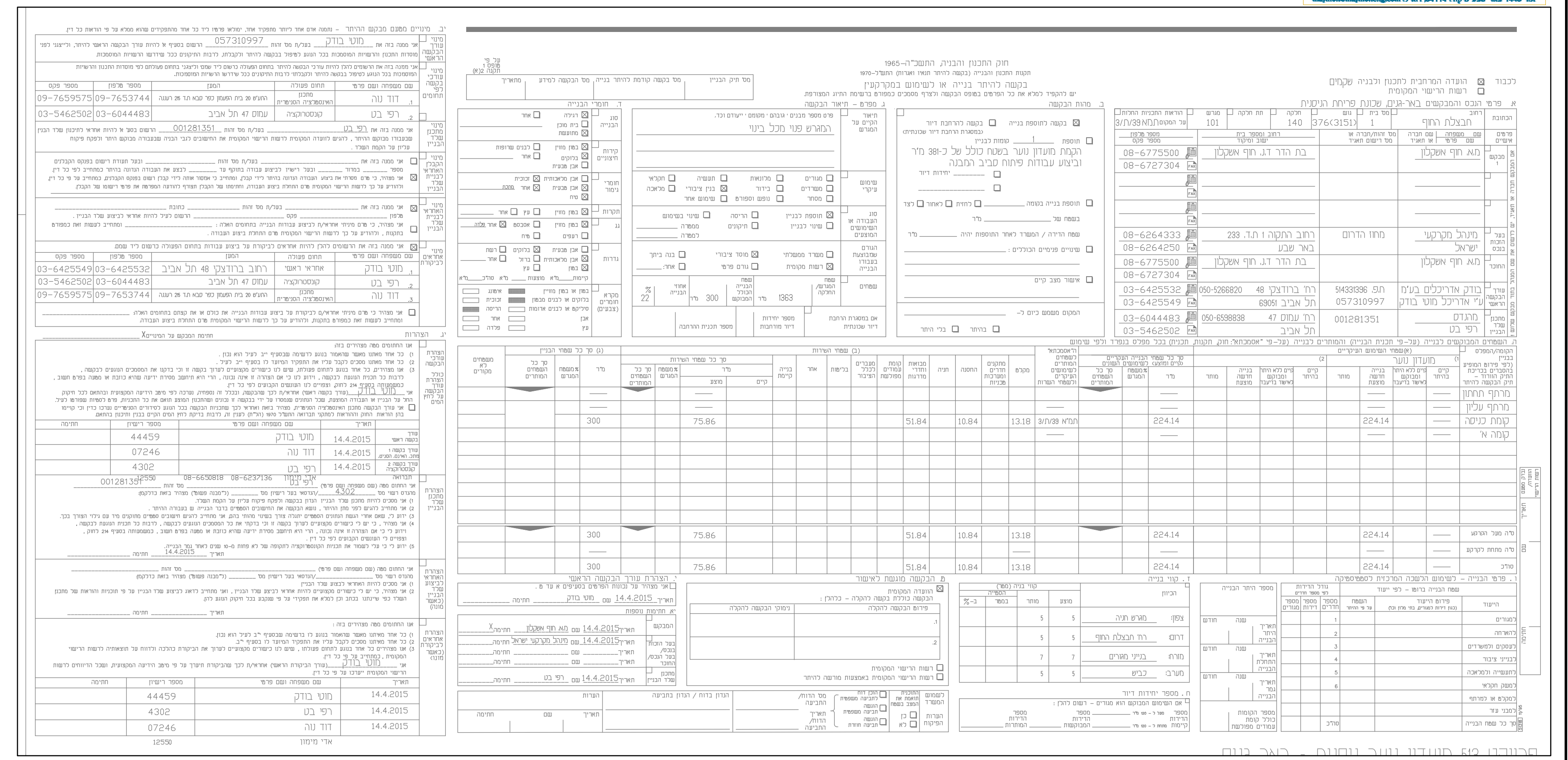

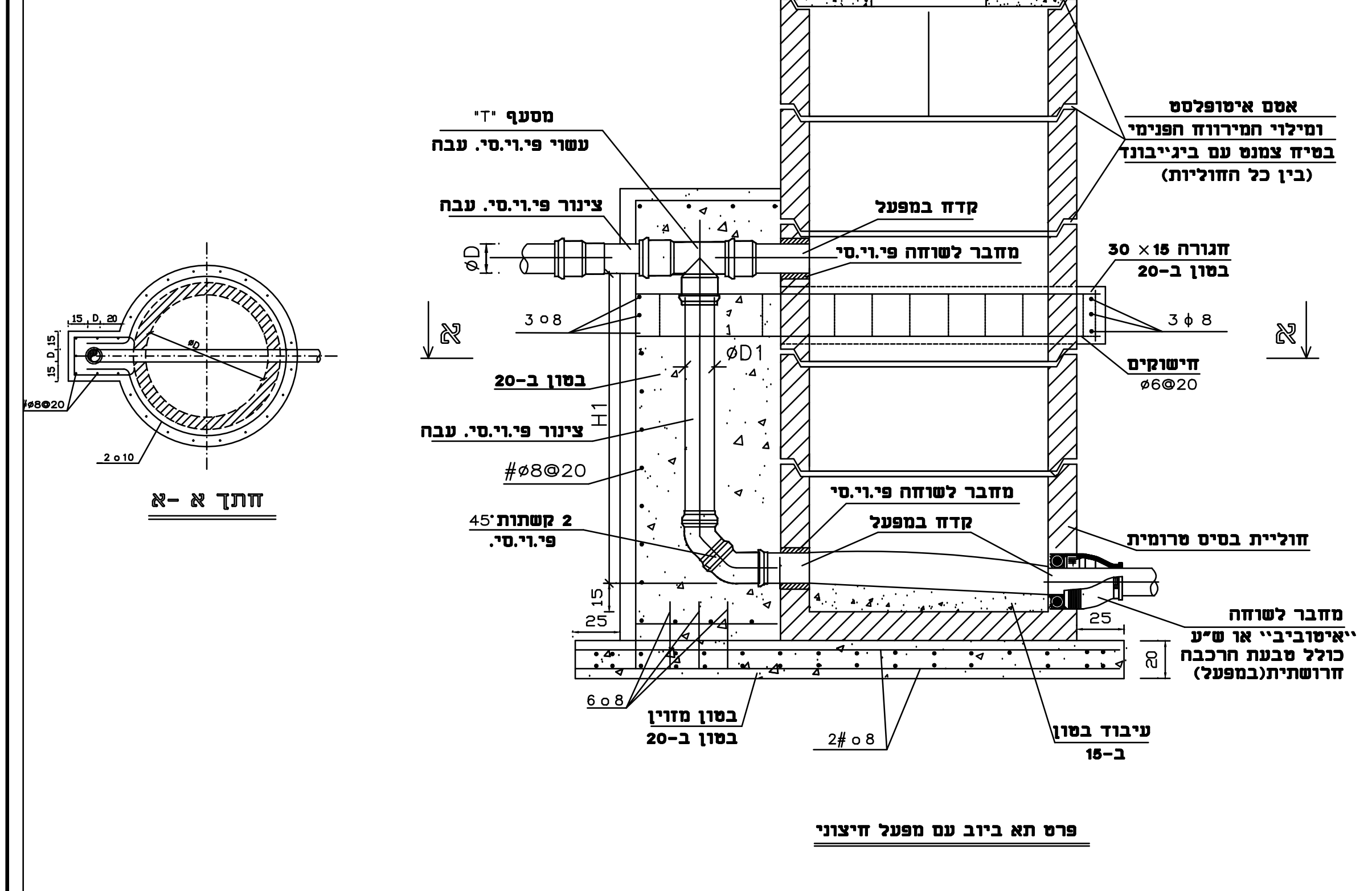
תקרה שטוחה
אטם איטופלסט
ומילוי המירווח הפנימי
בטיח צמנט עם ביגייבונד
(בין כל החוליות)
מסעף "T"
עשוי פי.וי.סי. עבה
צינור פי.וי.סי. עבה
קדח במפעל
מחבר לשוחה פי.וי.סי.
חגורה 15 × 30
בטון ב-20
3 ø 8
3 ø 8
חישוקים
ø6@20
בטון ב-20
צינור פי.וי.סי. עבה
#ø8@20
2 קשתות 45°
פי.וי.סי.
מחבר לשוחה פי.וי.סי.
קדח במפעל
חוליית בסיס טרומית
מחבר לשוחה
"איטוביבי" או ש"ע
כולל טבעת הרכבה
חרושתית(במפעל)
6 ø 8
בטון מזוין
בטון ב-20
2# ø 8
עיבוד בטון
ב-15
א
א
ØD
ØD1
H1
15
25
25
20
15 ø 20
15
#ø8@20
2 ø 10
חתך א -א

פרט תא ביוב עם מפעל חיצוני

הערות

1. קוטרי הצינורות, כיווני כניסתם, עומקי השוחות והמידות המצוינות באותיות יהיו כמסומן בתכניות או כפי שיורה המהנדס באתר.
2. אם לא צויין אחרת בחתכים לאורך, יהיו השיפועים האורכיים של התעלות בקרקעית השוחה זהים לשיפועיהם של צינורות הכניסה והיציאה אך לא פחות מ- 1%.
3. קוטרי השוחות- D - יהיו כדלקמן:
   - א. עבור H עד 0.80 מ' øD=0.60
   - ב. עבור H מ- 0.81 מ' ועד 1.25 מ' - øD=0.80
   - ג. עבור H מ- 1.26 מ' ועד 2.75 מ' - øD=1.00
   - ד. עבור H מ- 2.76 מ' ועד 5.00 מ' - øD=1.25
   - ה. עבור H מ- 5.01 מ' ועד 7.00 מ' - øD=1.50
   - ו. עבור H מ- 7.01 מ' ועד 9.00 מ' - øD=1.83
   - ז. שוחות מעל 9.00 מ'- øD=2.14
   - ח. קוטר התא יקבע כפונקציה של קוטרי הצינורות ומספר הצינורות הנכנסים ויוצאים מהתא. במקרה של מספר צינורות גדול וקוטרי צינורות גדולים , קוטר התא יקבע על ידי המהנדס.
4. המכסים לתאי ביקורת יהיו בקוטר 0.60 מ'.
5. בשטחים פתוחים יהיו פני המכסה אופקיים, בכבישים ובמדרכות יבוטנו המכסים בשיפוע הדרוש כך שפניהם יתאימו בדיוק לפני הכביש או המדרכה. לאזור גמר השוחה ימרחו את חלקי היציקה בתושבת ומסגרות המכסים בגריז.
6. בכל השוחות יותקנו שלבים רחבים חרושתיים בשוחות בהן העומק יהיה מעל - 5.00 מ' יותקן במקום שלבים סולם עשוי פיברגלס עם כלוב בטחון.
7. בשוחות מפל יהיו קוטרי המפלים ø כדלקמן:
   עבור ביבי כניסה בקוטר עד D=ø12"
   יהיה D=D1
   עבור ביבי כניסה בקוטר D=ø14",ø16"
   יהיה D1=ø12"
   עבור ביבי כניסה בקוטר D=ø18",ø20"
   D1=ø16"
8. חגורה לחיזוק המפל תותקן במפלים שגובהם H1 מעל 1.5 מ'.
9. אטם איטופלסט יבוצע בין כל החוליות הטרומיות לרבות טיח צמנט עם ביגייבונד.
10. בתאים בקוטר 100 ו-125 ס"מ ובעומק מעל 2.50 מ' בכבישים ניתן לבצע חוליה עליונה קונית.

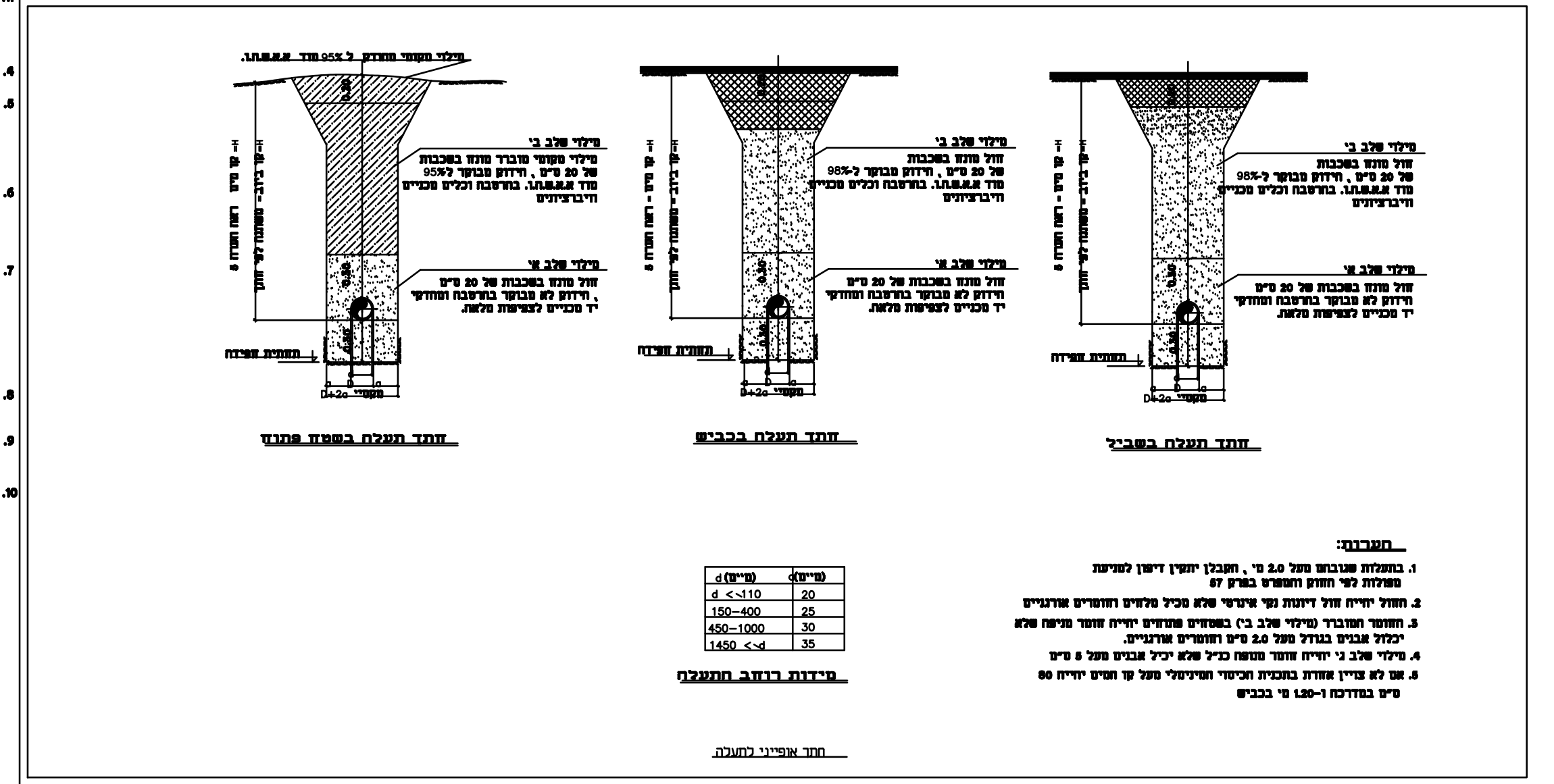
חתך תעלה בשטח פתוח
חתך תעלה בכביש
חתך תעלה במדרכה
מילוי שלב ב'
מילוי שלב א'
תחתית חפירה
מידות רוחב התעלה
חתך אופייני לתעלה

ø (מ"מ)	(ס"מ)
6 <-110	20
150-400	25
450-1000	30
1450 <-d	35

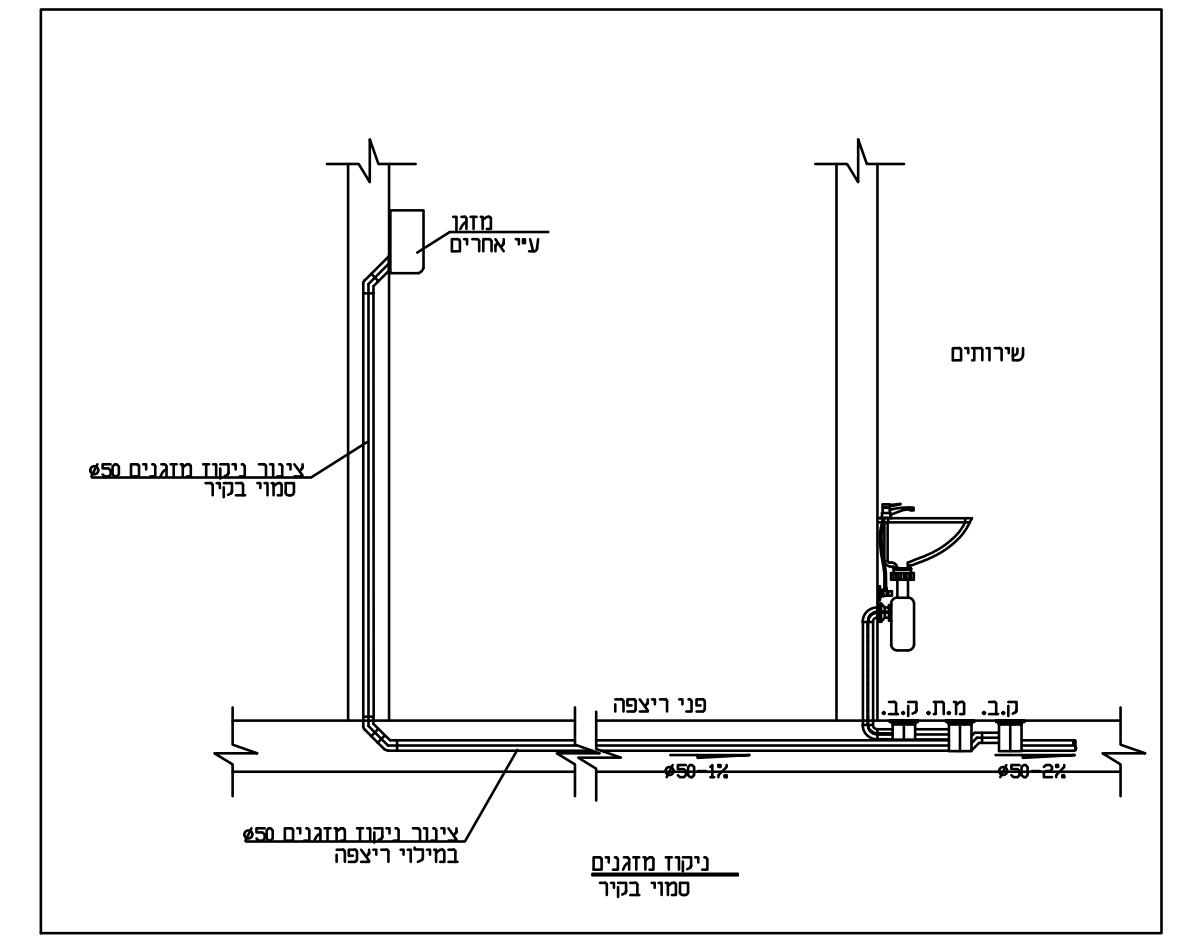
מזגן
ע"י אחרים
שרותים
צינור ניקוז מזגנים ø50
סמוי בקיר
פני ריצפה
ø50-1%
ø50-2%
ק.ב. מ.ת. מ.ר.
צינור ניקוז מזגנים ø50
במילוי ריצפה
ניקוז מזגנים
סמוי בקיר

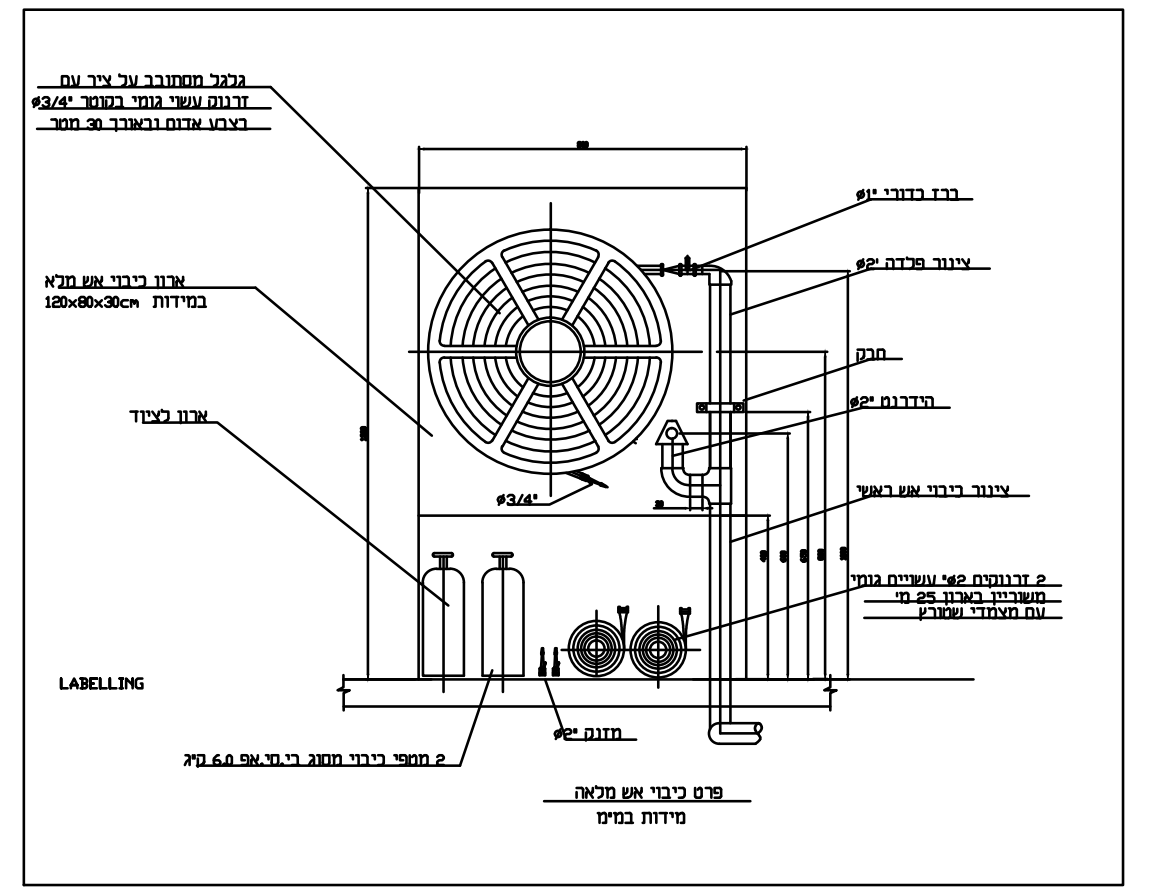
LABELLING
פרט כיבוי אש מלאה
מידות בס"מ

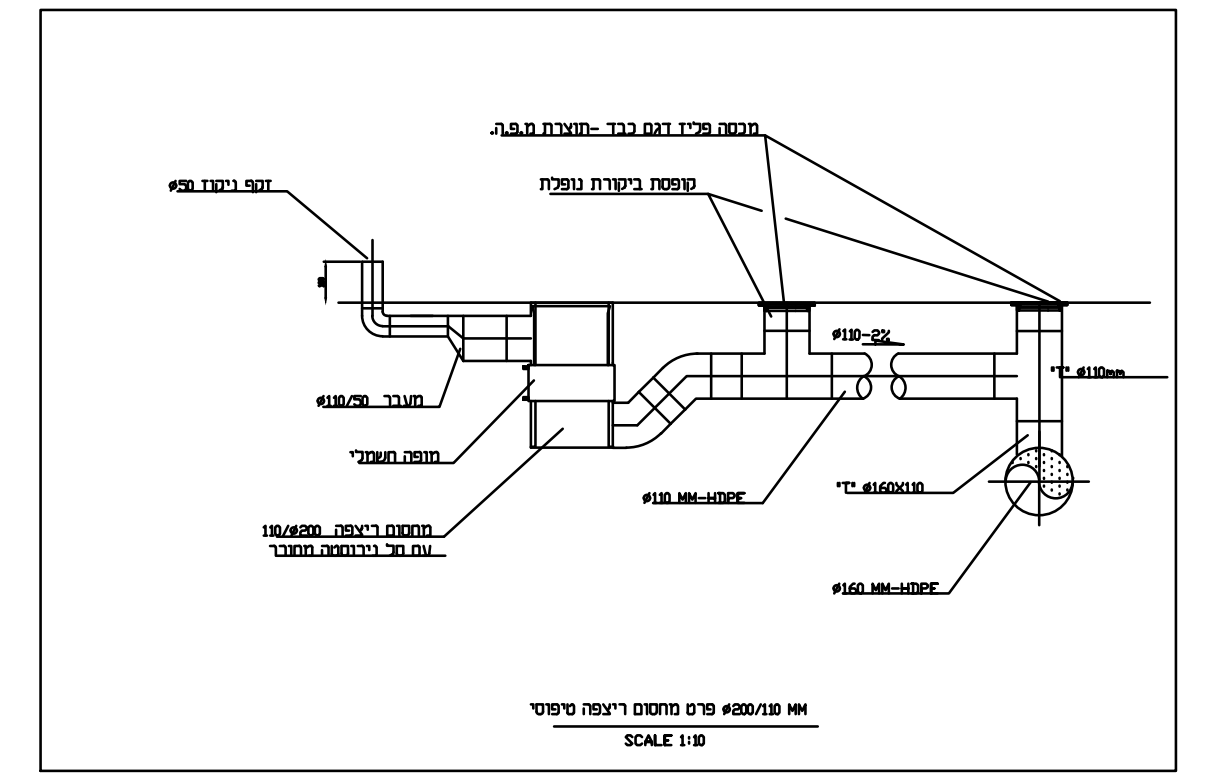

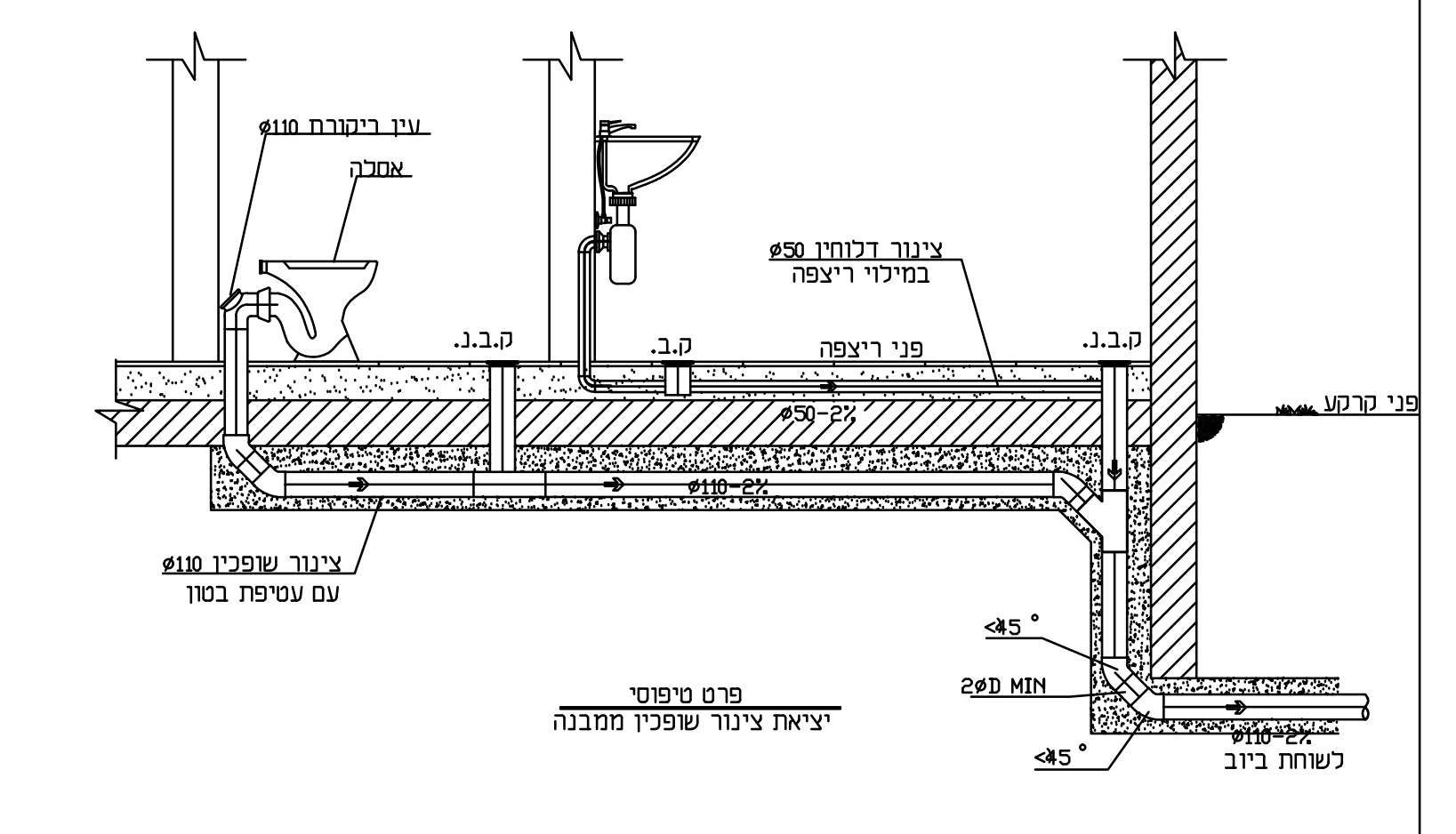
הערה : סוג קבועות וצנרות ע"פ כתב כמויות
עין ביקורת ø110
אסלה
צינור דלוחין ø50
במילוי ריצפה
ק.ב.נ.
ק.ב.
ק.ב.נ.
פני ריצפה
פני קרקע
ø50-2%
ø110-2%
צינור שופכין ø110
עם עטיפת בטון
<45°
2øD MIN
<45°
ø110-2%
לשוחת ביוב

פרט טיפוסי
יציאת צינור שופכין ממבנה

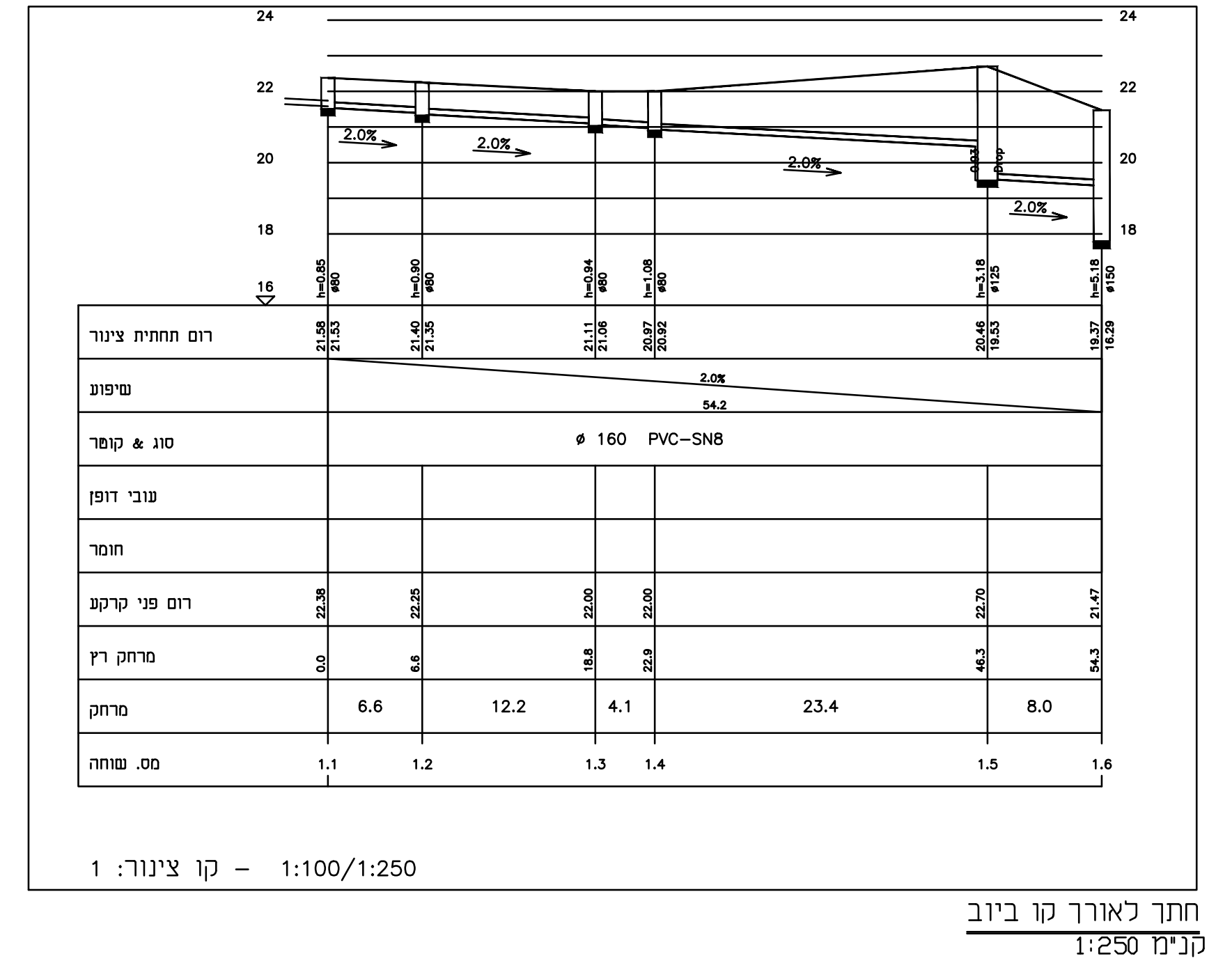
24
22
20
18
16
2.0%
2.0%
2.0%
2.0%
h=0.85 ø80
h=0.90 ø80
h=0.94 ø80
h=1.08 ø80
h=3.18 ø125
h=5.18 ø150
1:100/1:250 - קו צינור: 1

	1.1	1.2	1.3	1.4	1.5	1.6
רום תחתית צינור	21.58 21.53	21.40 21.35	21.11 21.06	20.97 20.92	20.46 19.53	19.37 18.29
שיפוע	2.0% 54.2					
סוג & קוטר	ø 160 PVC-SN8					
עובי דופן						
חומר						
רום פני קרקע	22.38	22.25	22.00	22.00	22.70	21.47
מרחק רץ	0.0	6.6	18.8	22.9	46.3	54.3
מרחק	6.6	12.2	4.1	23.4	8.0	
מס. שוחה	1.1	1.2	1.3	1.4	1.5	1.6

חתך לאורך קו ביוב
קנ"מ 1:250

הערות :

1. כל רום חיבור הזנות מים לקבועות -יהייה עיפ התקן
2. כל רום חיבור הזנות מים לכיור יהיה חיבור פרח H=0.6 M
   - א: כיור מבוגרים-פרח H=0.60m
   - ב: כיור ילדים-פרח H=0.30-0.35m
3. לאסלה תלוייה עם מיכל הדחה סמוי H=0.95
4. כל רום חיבור הזנות מים למקלחת - H=1.10 M
   רום ראש המקלחת יהייה H=2.10 m
5. כל סוללות המים הקרים והחמים למקלחת יהיו מסוג 3 דרך (אינטרפוץ) .
6. כל רום חיבור הזנות מים למשתנה תלוייה לפי קטלוג ייצרן
6. כל הגיל מרצפת החדר
8. גבהי קבועות סניטריות בהתאם לרשום בתוכניות אדריכל עיפ התקן.
9. גבהי קבועות וברזים בשירותי נכים - בהתאם לקביעת יועץ נגישות/אדריכל
10. רום צנרת מים קרים וחמים בקירות יהיו H=1.10m

הערות :

1. כל צנרת השופכין תהייה מסוג פוליאטילן לצפיפות גבוהה מחוברת בריתוך חשמלי
2. כל צנרת דלוחין תהייה מסוג פוליאטילן לצפיפות גבוהה מחוברת בריתוך חשמלי
3. כל קופסאות הביקורת ,מחסומי ריצפה וכו' יהיו עשויים פוליאטילן לצפיפות גבוה מחוברת בריתוך חשמלי עם מכסים עשוייה פליז דגם כבד.

שטח מסגרת 380.24 מ"ר

הורדות

1 שטח טכני ללא כניסת אדם	63.48 מ"ר
2 מעטפת כפולה	16.76 מ"ר

סה"כ הורדות: 80.24 מ"ר

3 ממ"מ	13.18 מ"ר
4 מחסן	10.84 מ"ר
5 מעברים	48.72 מ"ר
6 מבואת כניסה	3.12 מ"ר

שטח עיקרי

8 אולם ארועים	129.5 מ"ר
9 חדרי חוגים	26.75 מ"ר
10 סטודיו	33.94 מ"ר
11 שירותים	23 מ"ר
12 משרד ומטבחון	10.95 מ"ר

סה"כ שטחי עיקרי: 224.14 מ"ר

שטח פרגולות - לא כלול בחישובי שטחים (מתחת לרבע שטח חצר)

1 פרגולת כניסה 40% פתוח	54.61 מ"ר
2 פרגולה צידית 40% פתוח	6.45 מ"ר

סה"כ שטח פרגולות: 61.06 מ"ר

סה"כ שטח מגרש: 1363 מ"ר
סה"כ שטח חצר: 982.76=1363-380.24 מ"ר

חישוב שטחים

מקרא :

SAN-øD	צינור דלוחין ø50 מימ עשוי H.D.P.E.
SAN-øD	צינור שופכין øD מימ עשוי H.D.P.E.
SAN-øD	צינור שופכין øD מימ בעטיפת בטון
ק.ב.נ. ○	קופסה ביקורת נופלת
מ.ר. ●	מ.ר. ø110/50
מ.ר. ▪	מ.ר. ø200/110
ק.ב. ○	קופסה ביקורת
מ.ת. ○	מחסום תופי
1 ø110	צינור אוורור øD מימ עשוי H.D.P.E.
1 ø110	צנור ניקוז מי גשם
CW-øD	קו מים קרים
HW-øD	קו מים חמים
FH-øD	קו כיבוי אש
⊗ ●	מפל חיצוני
●	k=5.6 Q.R. מתז צדי
●	k=5.6 Q.R. מתז רגיל

רפיח ים
ניסנית
נווה דקלים
גוש 3151 (בהכנה)
623
500

תרשים סביבה