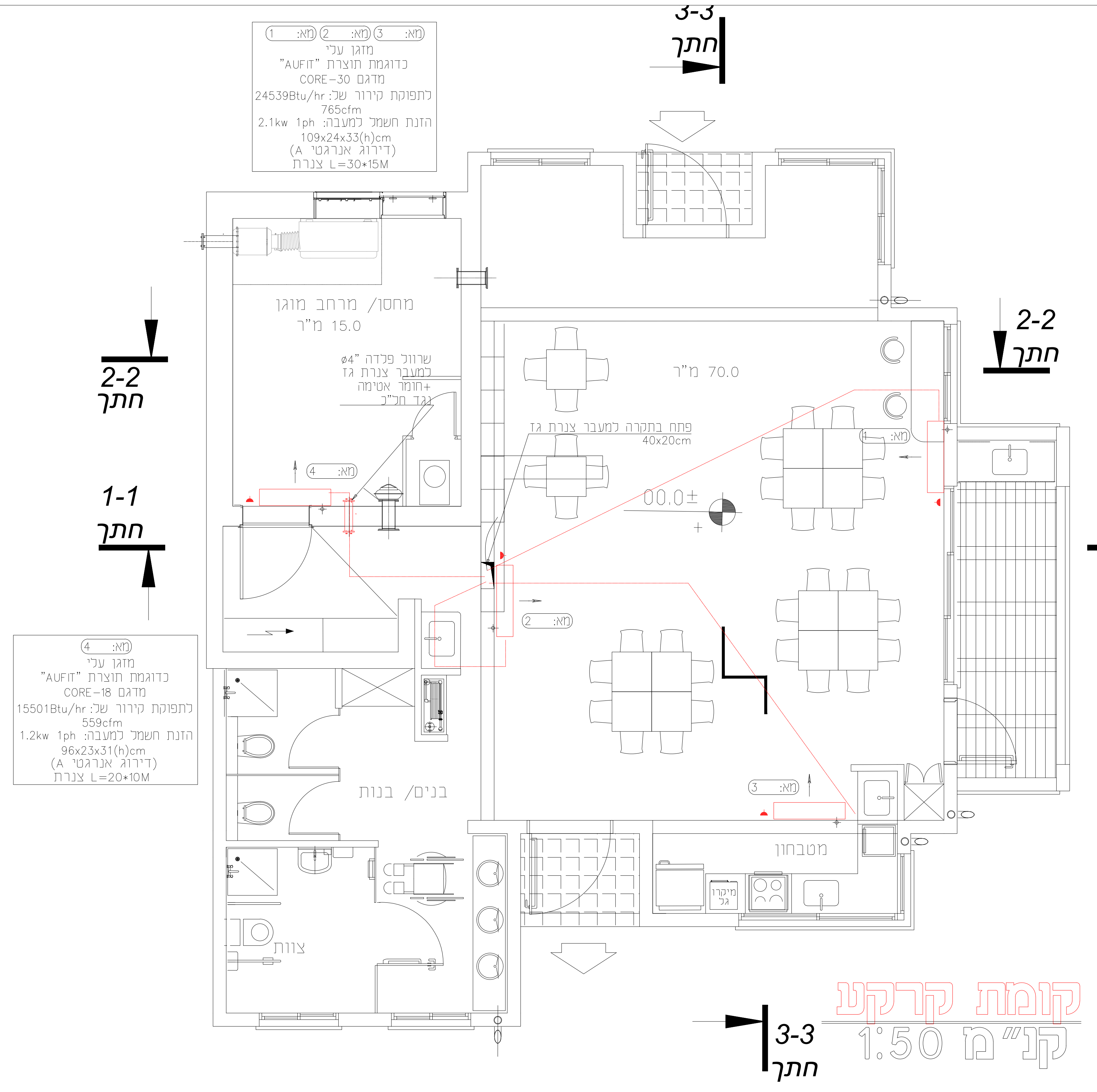
מא: 1
מא: 2
מא: 3
מזגן עלי
כדוגמת תוצרת "AUFIT"
מדגם CORE-30
לתפוקת קירור של: 24539Btu/hr
765cfm
הזנת חשמל למעבה: 2.1kw 1ph
109x24x33(h)cm
(דירוג אנרגטי A)
צנרת L=30*15M
מא: 4
מזגן עלי
כדוגמת תוצרת "AUFIT"
מדגם CORE-18
לתפוקת קירור של: 15501Btu/hr
559cfm
הזנת חשמל למעבה: 1.2kw 1ph
96x23x31(h)cm
(דירוג אנרגטי A)
צנרת L=20*10M
מחסן/ מרחב מוגן
15.0 מ"ר
שרוול פלדה "4ø
למעבר צנרת גז
+חומר אטימה
נגד חל"כ
70.0 מ"ר
פתח בתקרה למעבר צנרת גז
40x20cm
±0.00
בנים/ בנות
מטבחון
מיקרו גל
צוות
חתך 1-1
חתך 2-2
חתך 3-3

קומת קרקע
קנ"מ 1:50

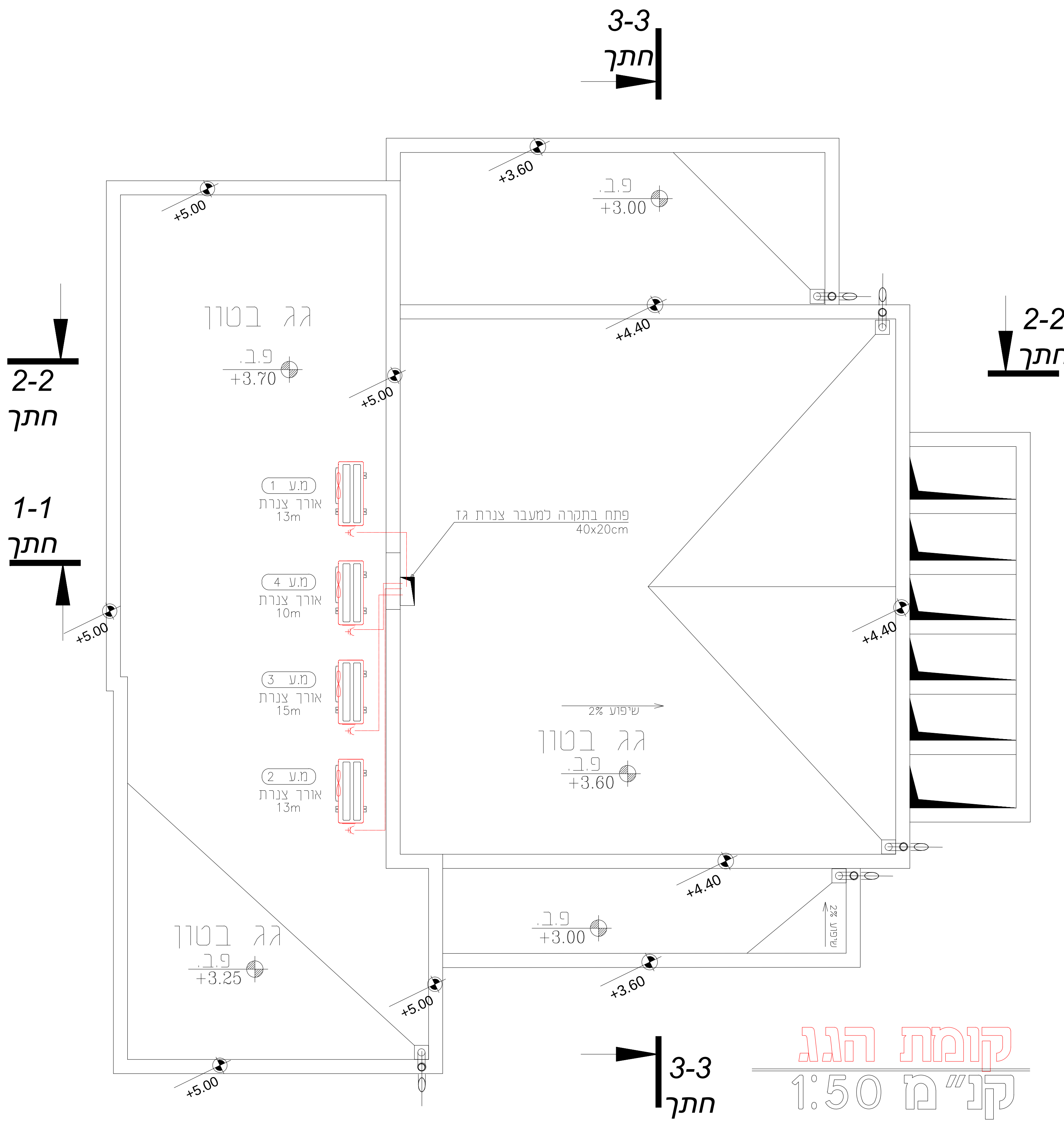
גג בטון
פ.ב.
+3.70
גג בטון
פ.ב.
+3.25
גג בטון
פ.ב.
+3.60
2% שיפוע
פ.ב.
+3.00
+5.00
+3.60
+4.40
מ.ע 1
אורך צנרת
13m
מ.ע 4
אורך צנרת
10m
מ.ע 3
אורך צנרת
15m
מ.ע 2
אורך צנרת
13m
פתח בתקרה למעבר צנרת גז
40x20cm
חתך 1-1
חתך 2-2
חתך 3-3

קומת הגג
קנ"מ 1:50

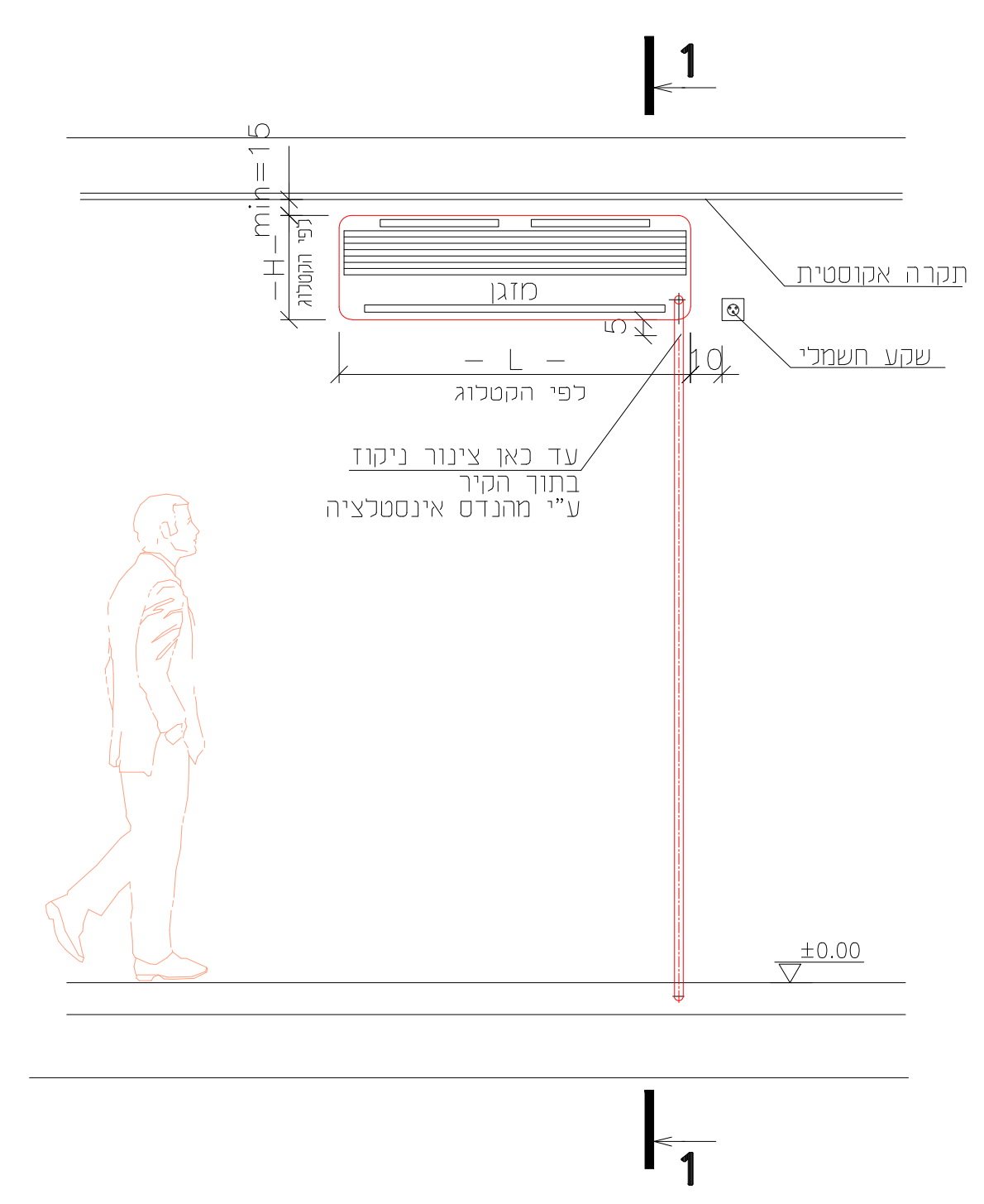
1
H_min=15
לפי הקטלוג
מזגן
L
לפי הקטלוג
5
10
תקרה אקוסטית
שקע חשמלי
עד כאן צינור ניקוז
בתוך הקיר
ע"י מהנדס אינסטלציה
±0.00

פרט אופייני
להתקנת מזגן מפוצל עילי

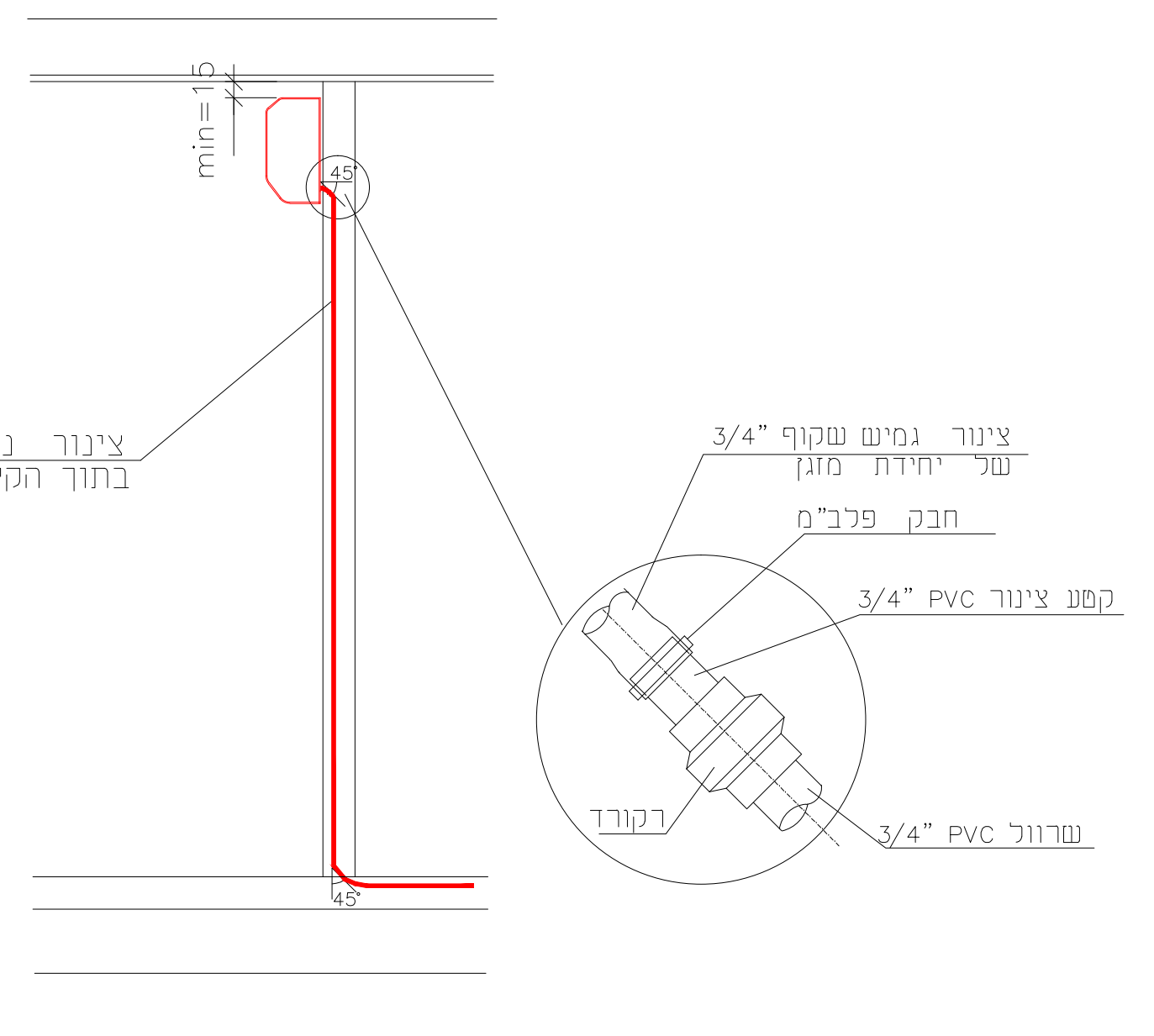
min=15
45°
צינור ניקוז
בתוך הקיר
צינור גמיש שקוף "3/4
של יחידת מזגן
חבק פלב"מ
קטע צינור PVC "3/4
רקורד
שרוול PVC "3/4

1-1

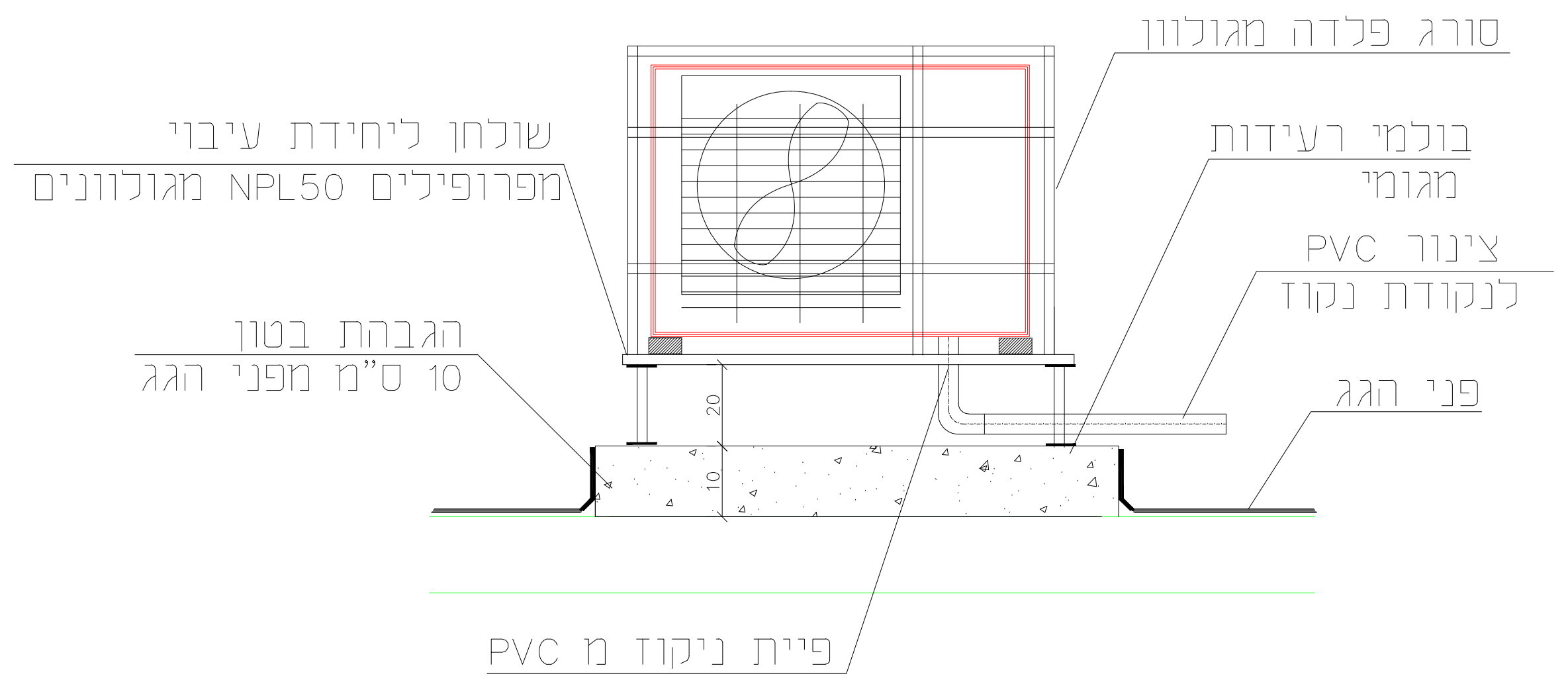
סורג פלדה מגולוון
שולחן ליחידת עיבוי
מפרופילים NPL50 מגולוונים
בולמי רעידות
מגומי
צינור PVC
לנקודת נקוז
הגבהת בטון
10 ס"מ מפני הגג
פני הגג
20
10
פיית ניקוז מ PVC

פרט אופייני להעמדת המעבה
על הגבהת בטון

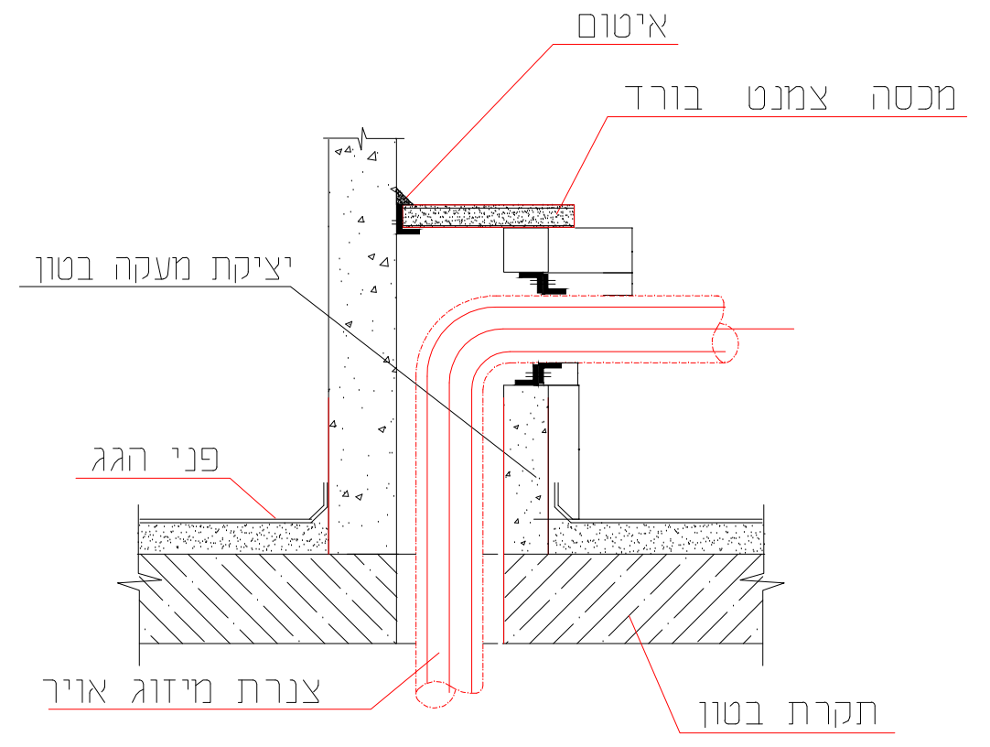
איטום
מכסה צמנט בורד
יציקת מעקה בטון
פני הגג
צנרת מיזוג אויר
תקרת בטון

פרט אופייני
ליציאת צנרת לגג

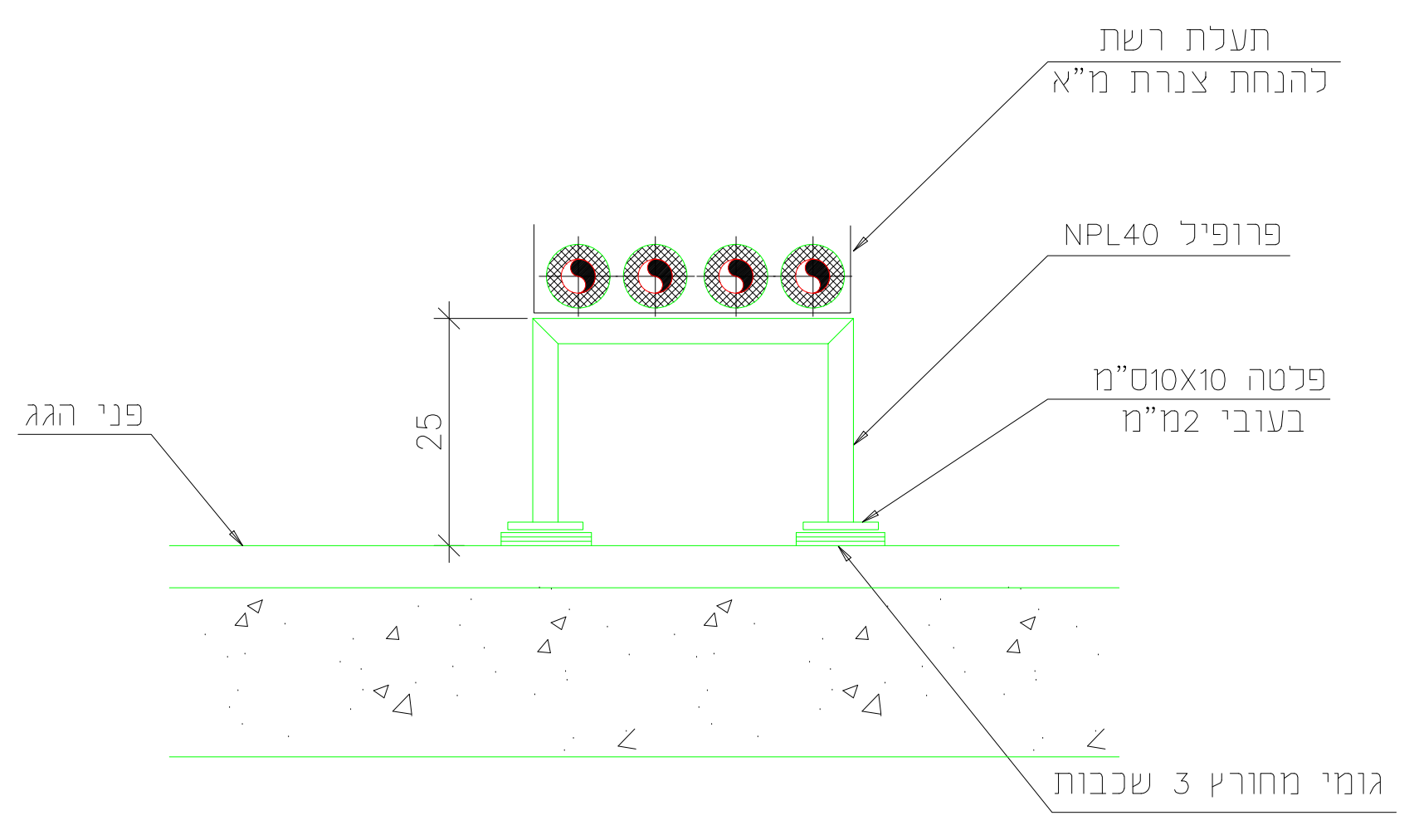
תעלת רשת
להנחת צנרת מ"א
פרופיל NPL40
פלטה 10X10ס"מ
בעובי 2מ"מ
פני הגג
25
גומי מחורץ 3 שכבות

מעבר צנרת של מזגנים
על פני הגג
ללא ק.מ.

המבצע האחראי לבדיקת התכניות והתאמתן במקום. על המבצע לבקר את כל
המידות ולהודיע למתכנן על כל טעות או אי-התאמה.
אין לקבוע מידות ע"י מדידה בשרטוטים.
אין לעשות כל שימוש בתכנית זו, או ברעיונות הגלומים בה, ללא אישור בכתב
מהמתכנן.
ד. מהנדס ו/או יועץ ששמו רשום בנוסף לשם האדריכל בתכנית זו, נושא באחריות
החוקית והמקצועית לתכנית.

תפוצה

הערות כלליות:

יזם	ניהול הפרויקט	קונסטרוקציה	תברואה	חשמל ותקשורת	איוורור ומיזוג אויר	מעליות	תנועה וחניה	אקוסטיקה	אדריכלות נוף	אדריכלות פנים	בטיחות	מיגון	אינסטלציה	הנדסה סביבתית	תפעול ותחזוקה	חישוב כמויות	תאריך	לעיון	לאישור	להיתר	למכרז	לביצוע

שינויים

FUJITSU
Advanced AirConditioning

שם הפרויקט
מועצה איזורית
חוף אשקלון
0000
מס' הפרויקט

גני ילדים
ברכיה + ניצן
שם הגליון
1:50
קנה מידה
04.08.22
תאריך המהדורה

0000-02
מס' הגליון
A
תוקף
1
מהדורה

○ לעיון ● לאישור ○ להיתר ○ למכרז ● לביצוע

קובץ השרטוט: toc karkai-all
מידות הגליון: A0
תאריך: 04.08.22
שרטט: מג'די
אישר: עופר

1:0.1